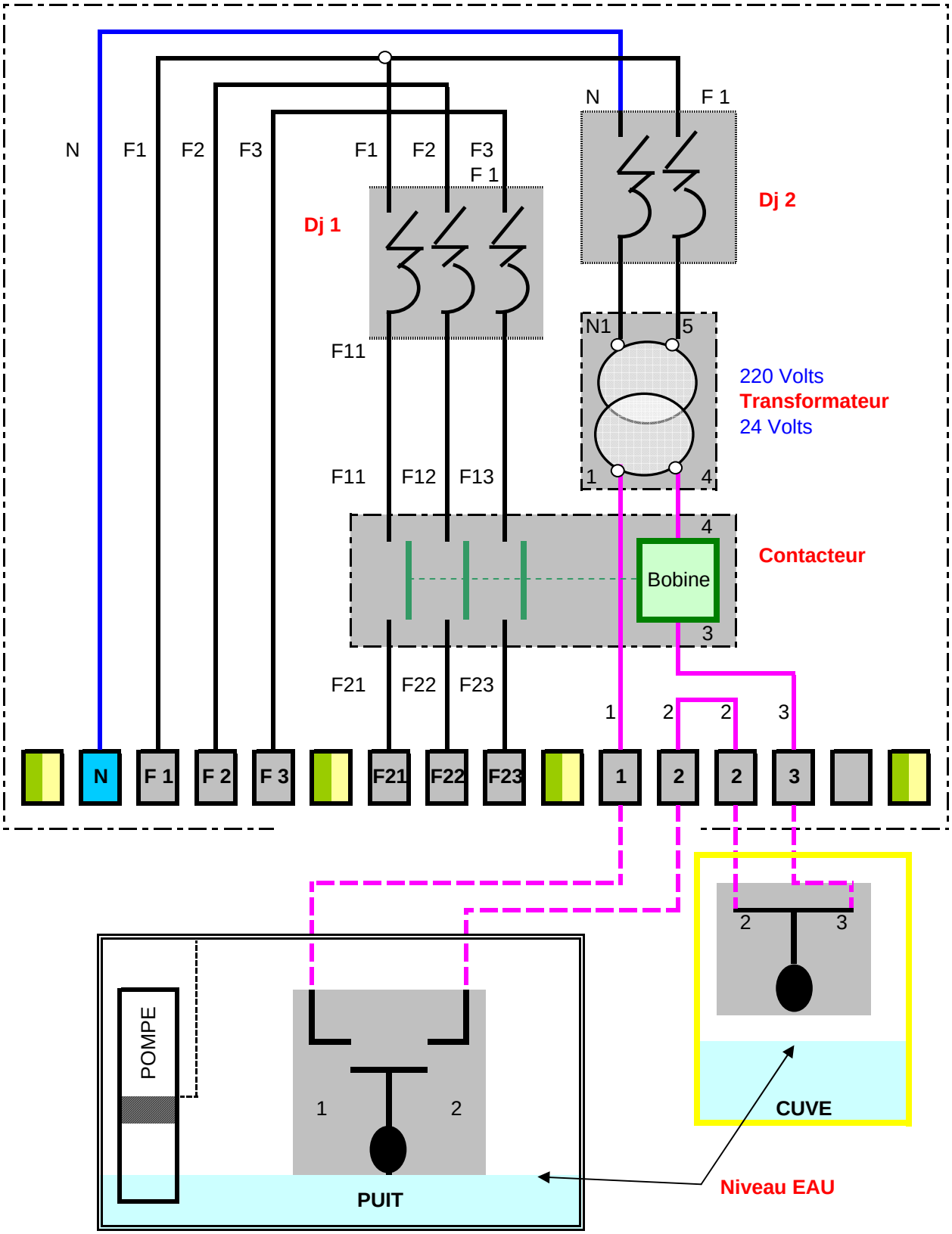

MARS - 01/08/2001